SITUACE VZOROVÝCH PŘECHODŮ KM 64,500 - 66,150 1:1000

		…výhybky	Číslo koleje	Druh upevnění
1	66,376 694	J60-1:18,5-1200-PHSI-zlp-P-I-ČZP-b-K3-USP	1	KS
2	66,219 035	J60-1:18,5-1200-PHSI-zlp-P-I-ČZP-b-K3-USP	2	KS
3	66,213 035	J60-1:18,5-1200-PHSI-zlp-L-p-ČZP-b-K3-USP	2	KS
4	66,055 376	J60-1:18,5-1200-PHSI-zlp-L-p-ČZP-b-K3-USP	1	KS

Legenda chrániček:

km 252,078-EOV-1-2
- pod kolejí č.
- počet trubek
- druh kabelu
- km poloha osy chráničky

D = KABELY DOÚO
E = KABELY PRO EOV
N = KABELY - NÍZKÉ NAPĚTÍ
S = SDĚLOVACÍ KABELY
Z = ZABEZPEČOVACÍ KABELY
22 = KABEL 22kV

Veškeré údaje byly čerpány z tabulky příčných přechodů pod kolejemi a komunikacemi
Za jejich správné vyplnění si zodpovídá každý projektant daného SO a PS.

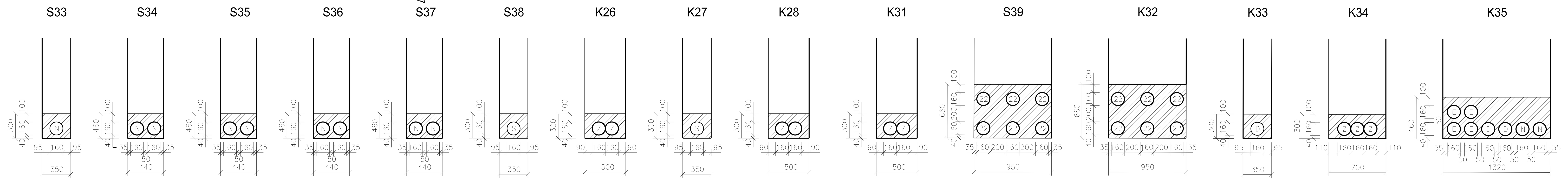

Spolufinancováno Evropskou unií

Ministerstvo dopravy
Státní fond dopravní infrastruktury

Jiná ověření: | Paré:

Orientační schéma: Nezamyslice, Němčice n.H, Odbočka Hruška, Němčický tunel, Měrovice n.H, Kojetín — Koordinační situace kabelových tras C.5

Razítko oprávněné osoby: | Podpis: | Datum:

Revize:	Datum:	Popis:	Kontroloval:
000	1.5.2023	Dokumentace PDPS	Ing. Ondřej Kopáč

Stavebník/Investor:	Správa železnic, státní organizace
Adresa:	Dlážděná 1003/7, 110 00 Praha 1
Zástupce investora:	Stavební správa východ
Adresa:	Nerudova 773/1, 779 00 Olomouc

SPRÁVA ŽELEZNIC

Zhotovitel díla:	Společnost Nej - Koj MORAVIA CONSULT Olomouc a.s. Legionářská 1085/8, 779 00 Olomouc T: +420 585 570 444 E: moravia@moravia.cz	Metroprojekt Praha a.s. Argentinská 1621/36 Holešovice 170 00 Praha 7 T: +420 296154105 E: info@metroprojekt.cz
Zhotovitel části/objektu:	MORAVIA CONSULT Olomouc a.s. Legionářská 1085/8, 779 00 Olomouc T: +420 585 570 444 E: moravia@moravia.cz	
Hlavní projektant (HIP):	Ing. Jiří Malina	Specialista: Ing. Milan Oharek

Název stavby/akce:	Modernizace trati Brno-Přerov, 4. stavba Nezamyslice - Kojetín		Označení investora: S621500589 Zakázka: 21-022-232-SR
Název části:	Situační výkresy		Označení části: C.5
Název objektu/dílčí části:	Koordinační situace kabelových tras		Označení objektu/komplexu: -
Název přílohy:	Situace vzorových přechodů KM 64,500 - 66,150		Číslo přílohy (typ/pořadí): 2. 103
Název dílčí části přílohy:	-		
Odpovědný projektant: Ing. Filip Rozsypal	Zpracovatel přílohy: Ing. Filip Rozsypal	Měřítko: 1:1000 Formáty: 9xA4	Stupeň dokumentace: PDPS
Kraj: Olomoucký	Katastrální území: dle příloh	TUDU: 2101 Brno-hl.n. – Přerov	Smluvní datum zpracování: 01.05.2023

Označení investora: S621500589 | Stupeň dokumentace: PDPS | Část: C5XXX | Objekt: XXXXXXXXX | Podobjekt: XX | Příloha: 2103 | Revize: 000

DOKUMENT LZE UŽÍVAT POUZE VE SMYSLU PŘÍSLUŠNÉ SMLOUVY O DÍLO. ŽÁDNÁ JEHO ČÁST NEMŮŽE BÝT DLE ZÁKONA Č.121/2000 Sb. KOPÍROVÁNA NEBO JINAK ROZŠIŘOVÁNA BEZ SOUHLASU MORAVIA CONSULT Olomouc a.s.